GLOBAL®
globalindustrial.com

GLOBAL®
globalindustrial.ca

GLOBAL®
globalindustrial.mx
Distribucion Industrial Globales S DE RL DE CF

Assembly Instructions	Instrucciones de Ensamblaje	Directives d'assemblage
Customer Service US: 1-800-645-2986	Servicio de atención al Cliente México: 01.800.681.6940	Service à la clientèle Canada: 888-645-2986

CONTENTS

Ref.	Qty.	Description
1	2	Riser Support
2	1	Riser Shelf
H1	20	#14 Phillips Pan Head Wood Screw
H2	20	M6 x .625 Phillips Pan Head Screw
H3	20	Split Washer
H4	20	M6 Hex Head Serrated Nut

Bench Riser

Models

254740 (48")
254742 (60")
254742ABK (60")
254744 (72")
254744ABK (72")
706438A (96")

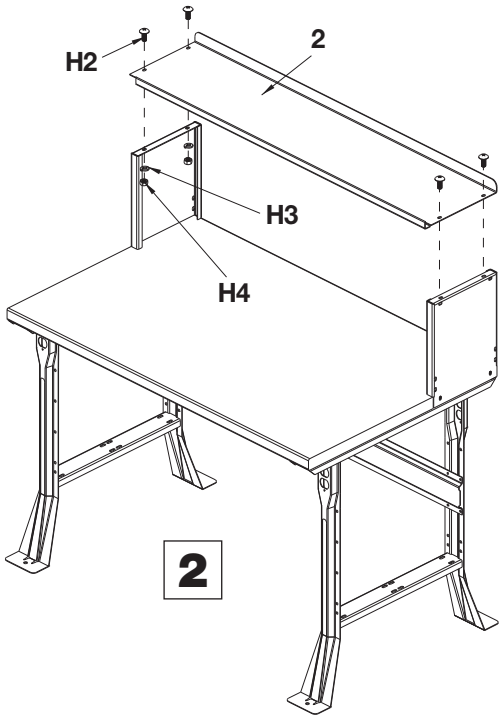

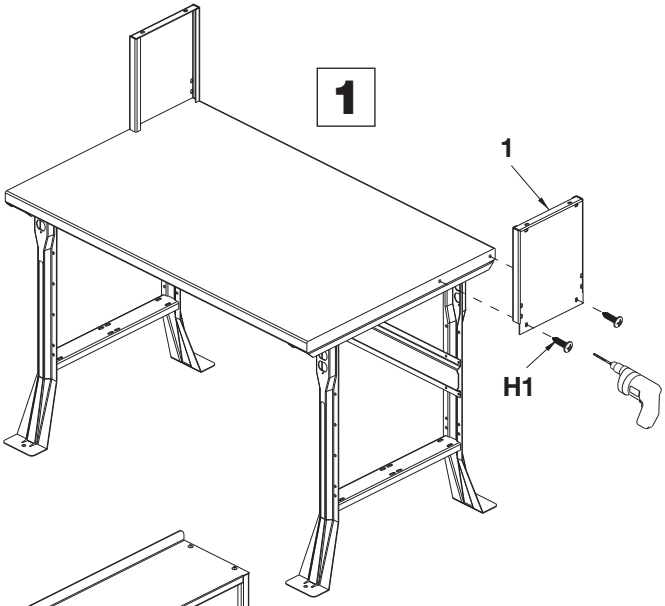

Note: Drill pilot holes before mounting screws.

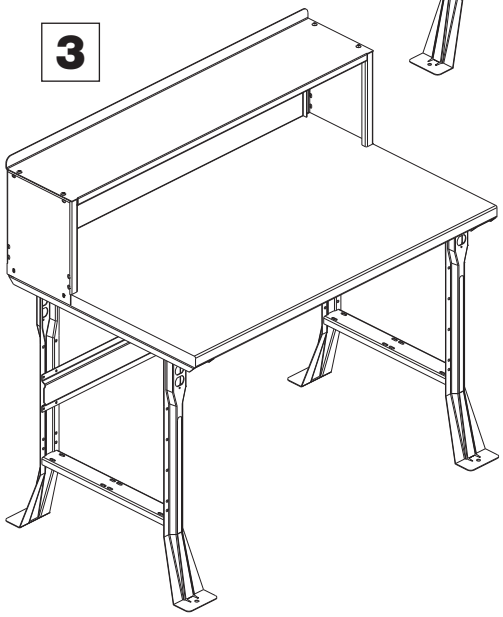

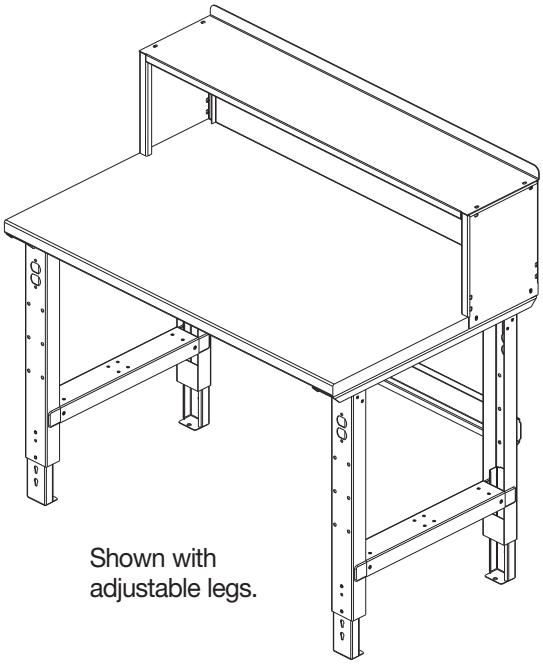

Shown with adjustable legs.

082416

GLOBAL®
globalindustrial.com

GLOBAL®
globalindustrial.ca

GLOBAL®
globalindustrial.mx
Distribucion Industrial Globales S DE RL DE CF

Assembly Instructions	Instrucciones de Ensamblaje	Directives d'assemblage
Customer Service US: 1-800-645-2986	Servicio de atención al Cliente México: 01.800.681.6940	Service à la clientèle Canada: 888-645-2986

CONTENIDO		
Ref.	Cant.	Descripción
1	2	Soporte de elevación
2	1	Elevador de estante
H1	20	Tornillo Phillips de cabeza plana para madera #14
H2	20	Tornillo de Cabeza Plana de estrella M6 x .625
H3	20	Arandela de Seguridad
H4	20	Tuerca dentada de cabeza hexagonal M6

Banco elevador

Modelos

254740 (48")
254742 (60")
254742ABK (60")
254744 (72")
254744ABK (72")
706438A (96")

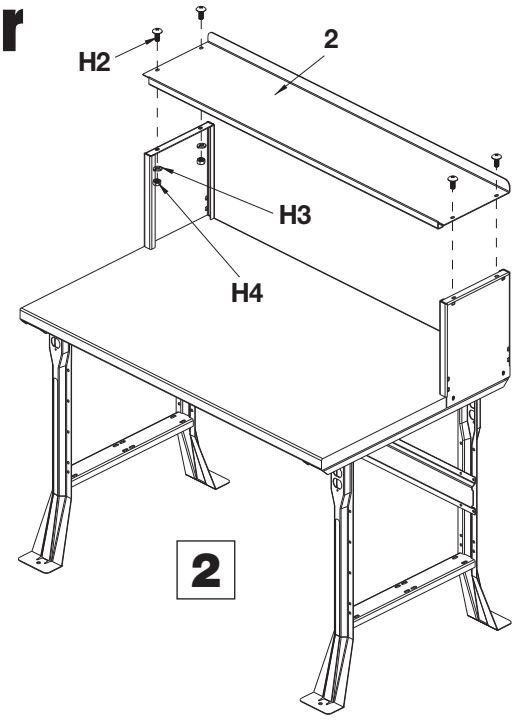

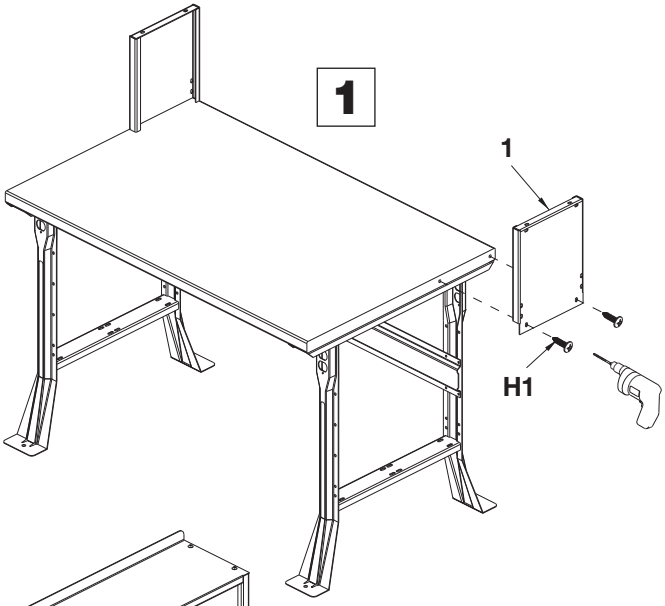

Nota: Perfore los orificios piloto antes de montar los tornillos.

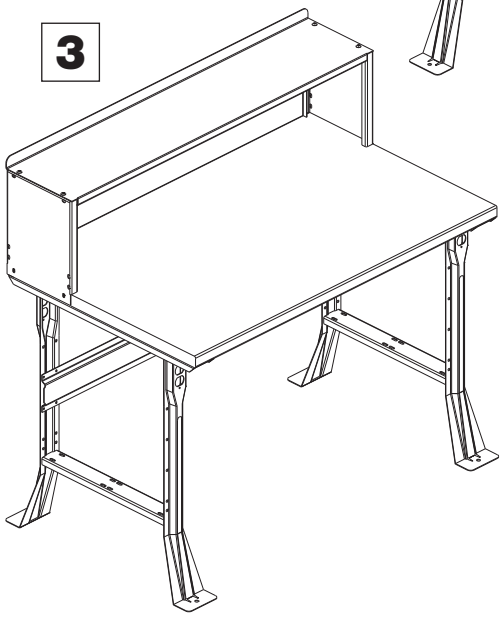

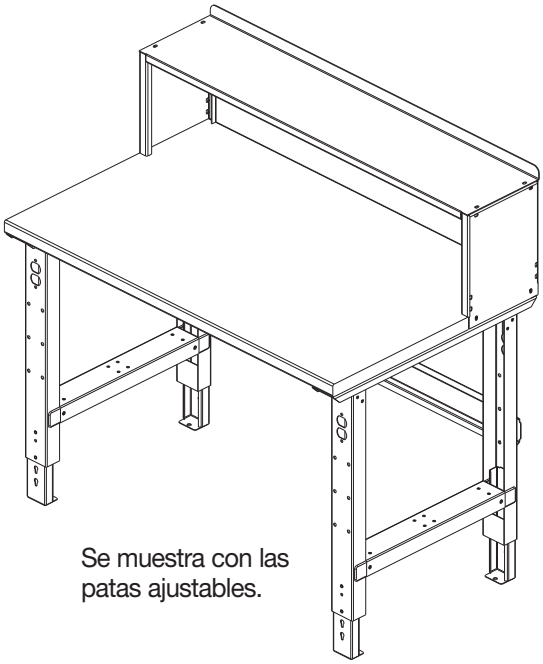

Se muestra con las patas ajustables.

082416

GLOBAL®
globalindustrial.com

GLOBAL®
globalindustrial.ca

GLOBAL®
globalindustrial.mx
Distribucion Industrial Globales S DE RL DE CF

Assembly Instructions	Instrucciones de Ensamblaje	Directives d'assemblage
Customer Service US: 1-800-645-2986	Servicio de atención al Cliente México: 01.800.681.6940	Service à la clientèle Canada: 888-645-2986

CONTENU		
Réf.	**Qté**	**Description**
1	2	Support de montage
2	1	Étagère de montage
H1	20	#14 Vis cruciforme plate à bois
H2	20	Grande vis cruciforme M6 x .625
H3	20	Rondelle fendue
H4	20	M6 Écrou à tète hexagonal cannelée

Montage de l'établie

Modèles
254740 (48 po)
254742 (60 po)
254742ABK (60 po)
254744 (72 po)
254744ABK (72 po)
706438A (96 po)

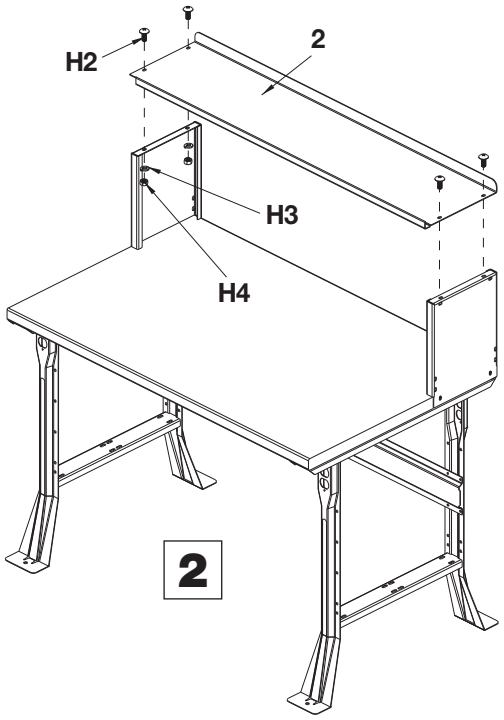

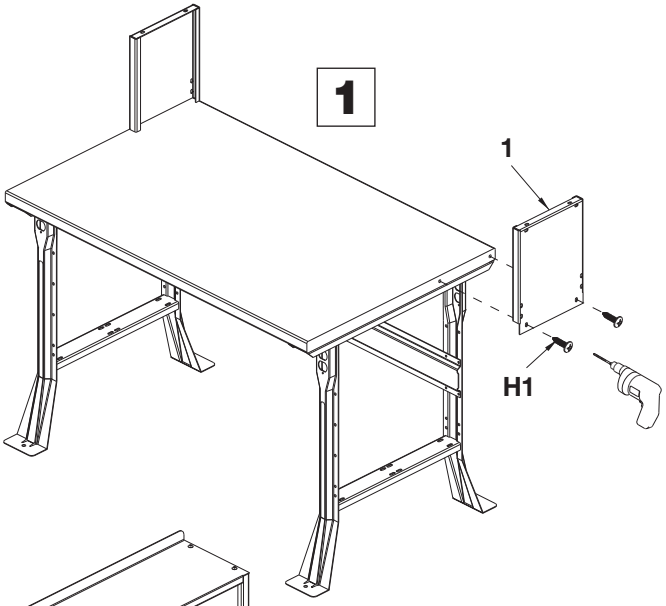

Remarque : Percez les avant-trous avant de visser les vis de montage.

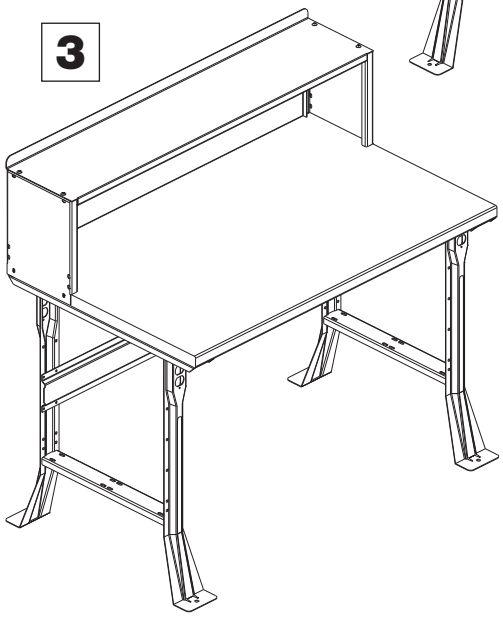

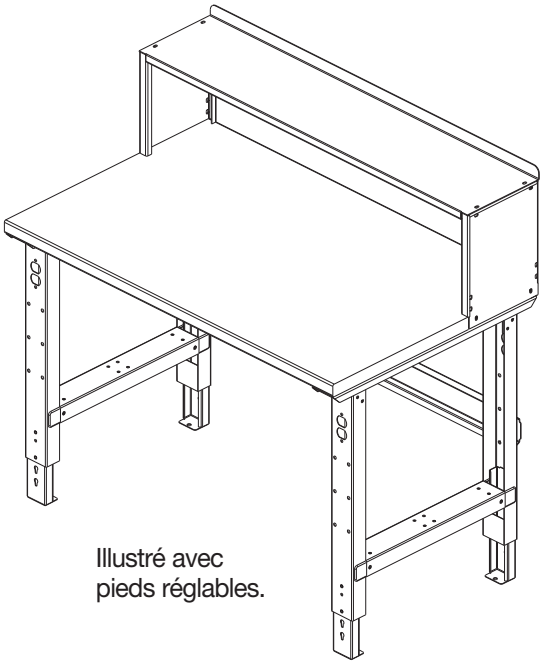

Illustré avec pieds réglables.

082416

globalindustrial.com

globalindustrial.ca

globalindustrial.mx

Distribucion Industrial Globales S DE RL DE CF

Assembly Instructions	Instrucciones de Ensamblaje	Directives d'assemblage
Customer Service US: 1-800-645-2986	Servicio de atención al Cliente México: 01.800.681.6940	Service à la clientèle Canada: 888-645-2986

Electric Riser

Models
253CP80 (60")
253CP81 (72")
253CP82 (96")

CONTENTS

Ref.	Qty.	Description
1	2	Riser Support
2	1	Riser Shelf
3	1	Power Cord
H1	4	#14 Phillips Pan Head Wood Screw
H2	4	M6 x 5/8 Phillips Pan Head Screw
H3	4	Split Washer
H4	4	M6 Hex Head Serrated Flange Nut
H5	4	Wire Tie

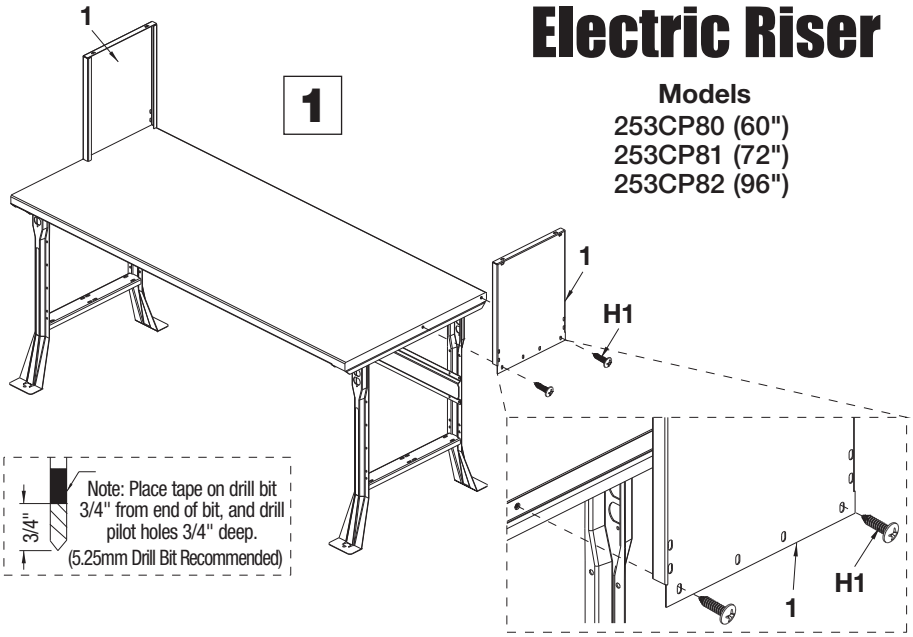

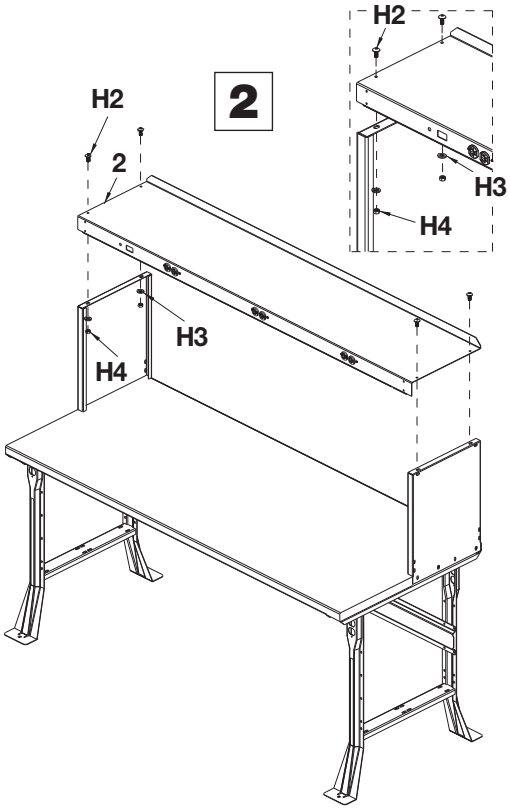

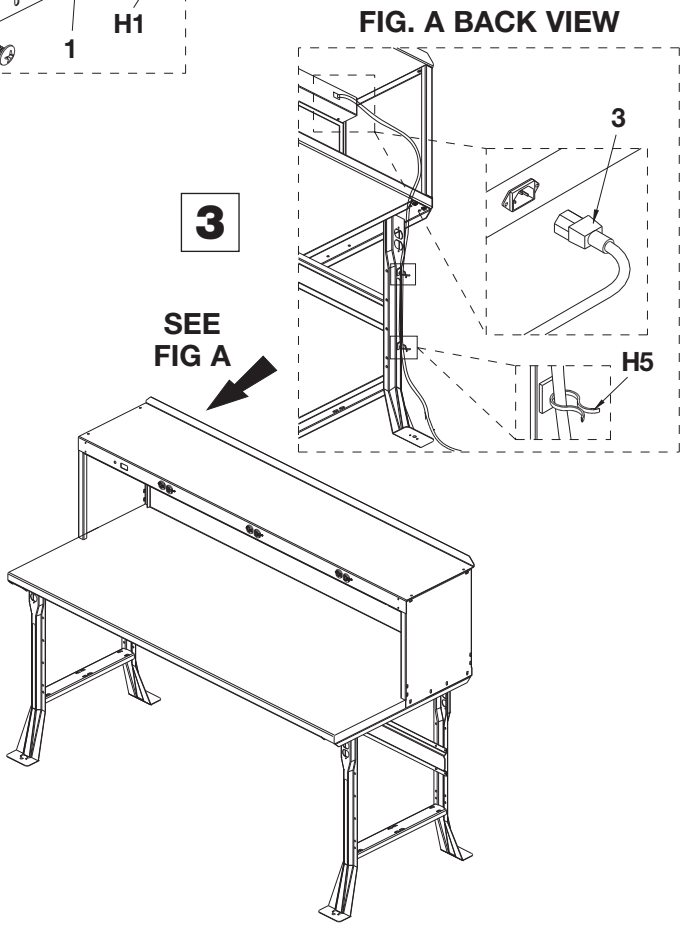

082416

GLOBAL®
globalindustrial.com

GLOBAL®
globalindustrial.ca

GLOBAL®
globalindustrial.mx
Distribucion Industrial Globales S DE RL DE CF

Assembly Instructions	Instrucciones de Ensamblaje	Directives d'assemblage
Customer Service US: 1-800-645-2986	Servicio de atención al Cliente México: 01.800.681.6940	Service à la clientèle Canada: 888-645-2986

Elevador eléctrico

Modelos
253CP80 (60") 253CP81 (72")
253CP82 (96")

CONTENIDO		
Ref.	Cant.	Descripción
1	2	Soporte de elevador
2	1	Estante elevador
3	1	Cable eléctrico
H1	4	Tornillo Phillips de cabeza plana para madera #14
H2	4	Tornillo de Cabeza Plana de estrella M6 x 5/8
H3	4	Arandela de Seguridad
H4	4	Tuerca dentada de cabeza hexagonal M6
H5	4	Atadura de los cables

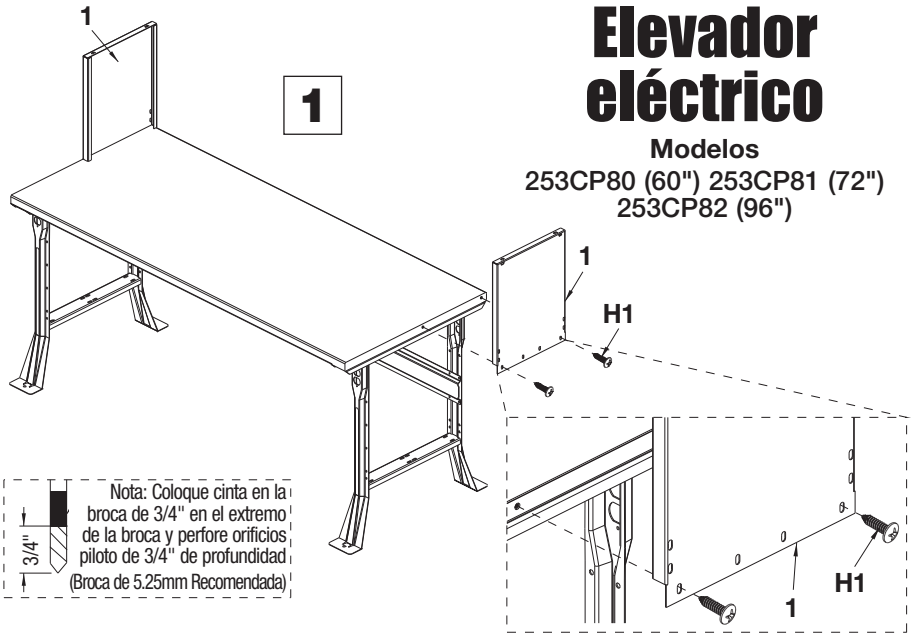

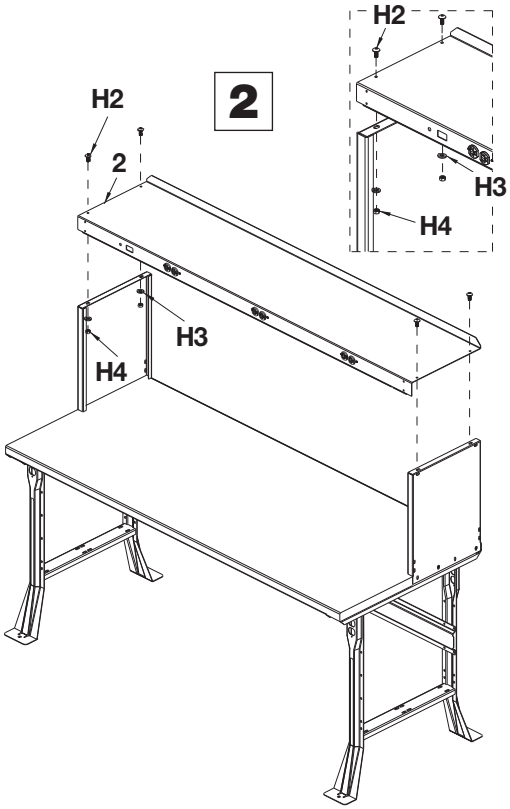

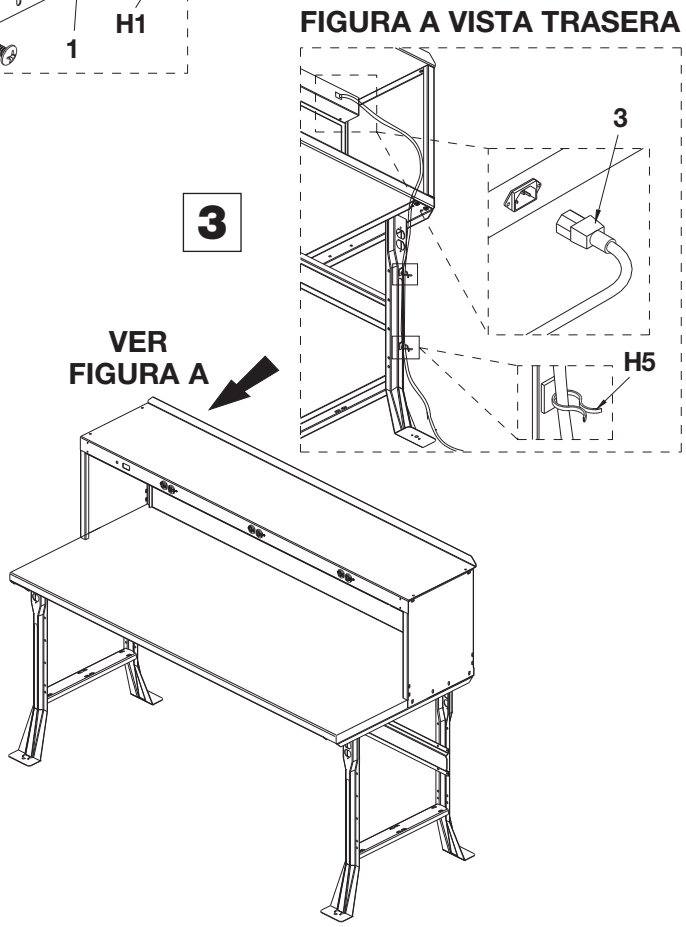

082416

GLOBAL®
globalindustrial.com

GLOBAL®
globalindustrial.ca

GLOBAL®
globalindustrial.mx
Distribucion Industrial Globales S DE RL DE CF

Assembly Instructions	Instrucciones de Ensamblaje	Directives d'assemblage
Customer Service US: 1-800-645-2986	Servicio de atención al Cliente México: 01.800.681.6940	Service à la clientèle Canada: 888-645-2986

Monture électrique

Modèles
253CP80 (60") 253CP81 (72")
253CP82 (96")

CONTENU		
Réf.	Qté	Description
1	2	Support de montage
2	1	Étagère de montage
3	1	Cordon d'alimentation
H1	4	#14 Vis cruciforme plate à bois
H2	4	Grande vis cruciforme M6 x 5/8
H3	4	Rondelle fendue
H4	4	M6 Écrou à embase à tête hexagonal cannelée
H5	4	Attache en fil

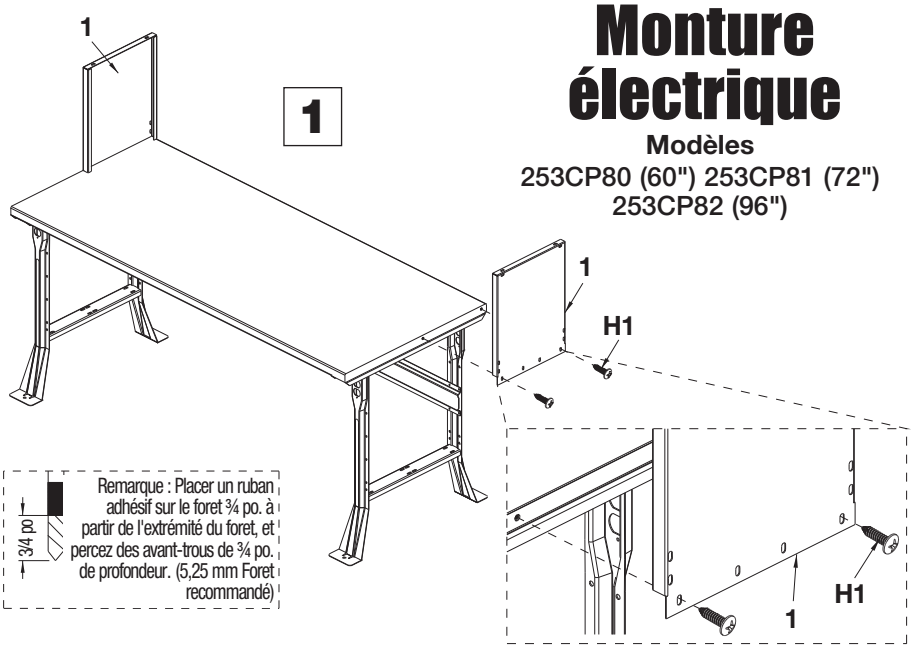

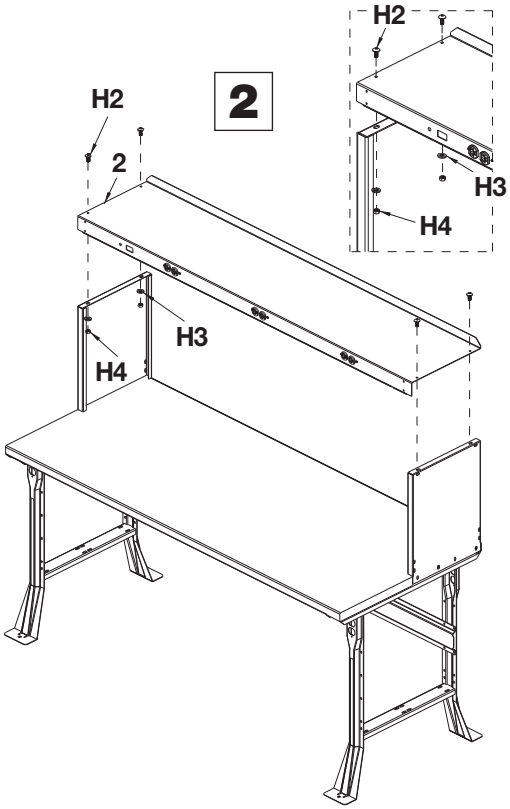

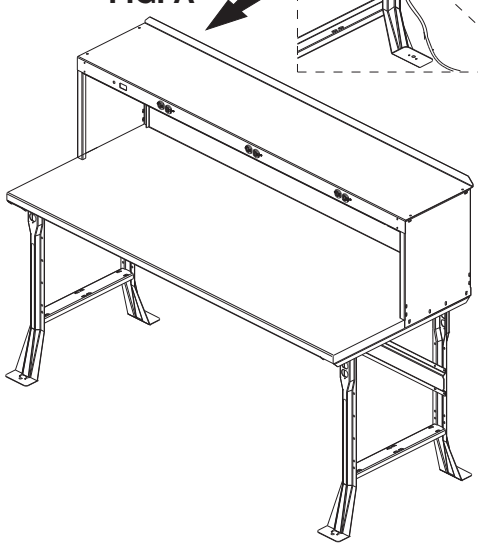

FIG. A VUE ARRIÈRE

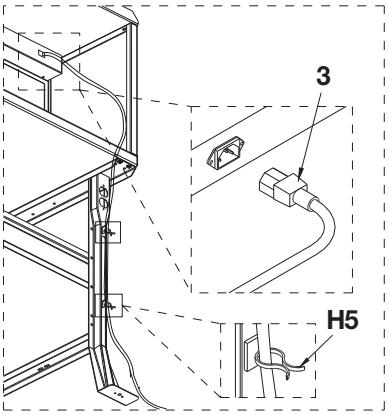

082416